ECO 1 BRAZO

ECO 1 ARM

REF: 201500-N
SERIE: ESPEJOS DE AUMENTO / *MAGNIFYING MIRRORS*
DIMENSIONES / *MEASUREMENTS:* **278 X 330 X 95 mm.**
PESO / *WEIGHT:* **0,620 kg**
CAJA INDIVIDUAL / *SINGLE CARTON:* **335 x 335 x 55 mm**
PESO CON CAJA INDIVIDUAL / *SINGLE CARTON WEIGHT:* **0,83 kg**
CAJA MASTER / *MASTER CARTON:* **590 X 350 X 360 mm**
CANTIDAD / *AMOUNT:* **10 uds**
PESO CAJA MASTER / *MASTER CARTON WEIGHT:* **9,3 kg**

ACABADO / *FINISHED:* Negro / *Black*

DESCRIPCIÓN / *DESCRIPTION*:
2 caras.
2 sides.
Cristal de 2X aumentos por un lado.
1 side: 2X magnification glass.
Espejo de Ø18 cm.
Mirror: Ø18 cm.
1 brazos
1 arms

MATERIAL / *MATERIAL:* Fabricado en latón. / *Made of brass.*

LIMPIEZA / *CLEANING:*
No utilizar disolventes ni productos abrasivos. Se aconseja el uso de agua y jabón.
Cleaning: Do not use solvent or abrasive products. Water and soap is recommended to clean.

ELEMENTOS FIJACION / *FIXING ELEMENTS:* Incluidos / *Included*

CERTIFICACIONES / *CERTIFICATIONS:*
Resistencia a oxidación testada en cámara nieblas salinas con resultado superior a las 300 h.
More than 300 hours of corrosion resistance in the test by salt spray chamber.
Conforme a las normas:
In accordance with the standards:
UNE-EN 60598-1: “Luminaria, reglas y generalidades sobre ensayos”. / UNE-EN 60598-2-6: “Luminarias con transformador integrado”. o Acorde con la normativa CE.

T. +34 93 886 93 18
info@dicohotel.com
www.dicohotel.com

ECO 1 BRAZO

ECO 1 ARM

REF: 201500-N

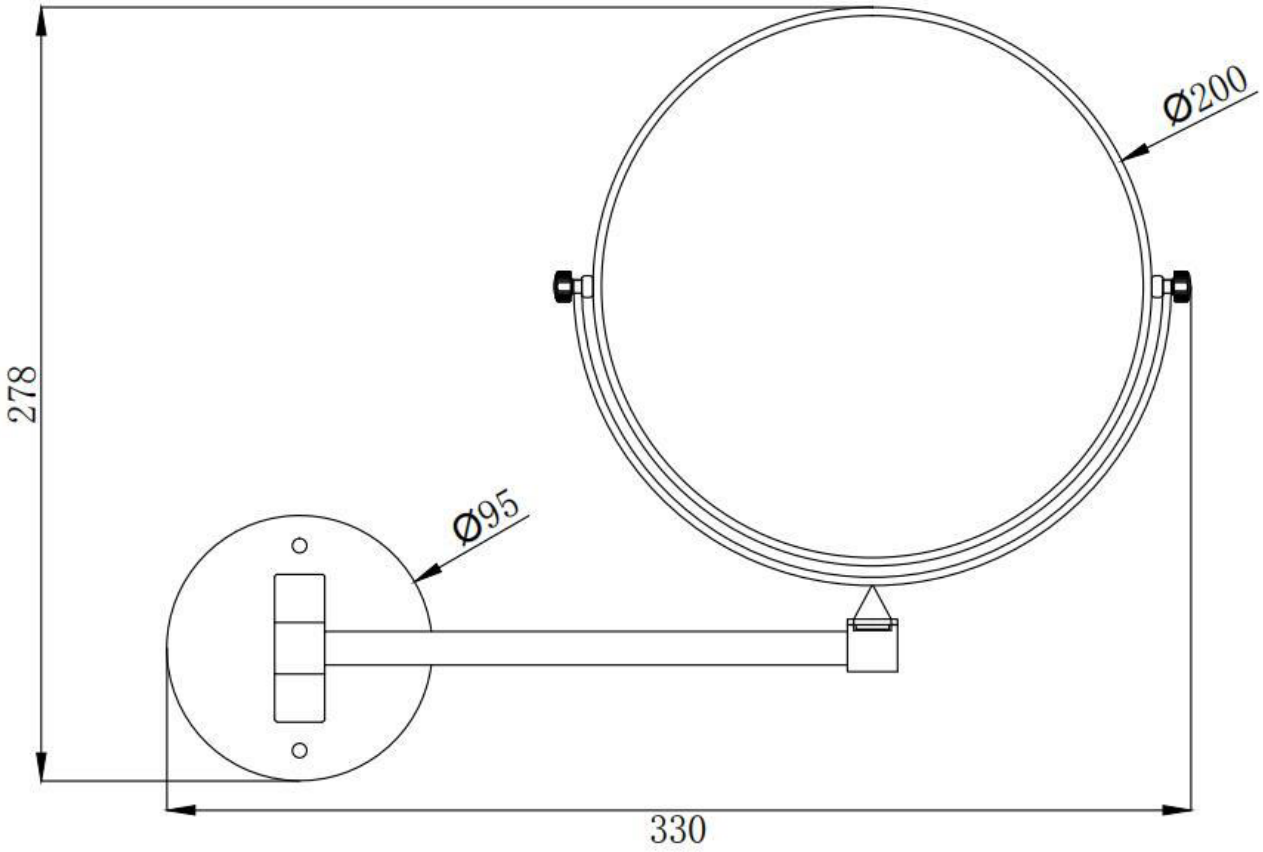

T. +34 93 886 93 18
info@dicohotel.com
www.dicohotel.com